Electrolux PROFESSIONAL

# Standard werktafels
# Spoeltafel 1200 mm, opstaande rand, 1 spoelbak links, schuifdeurkast

ARTIKEL

MODEL

NAAM

SIS

AIA

| | |
|---|---|
| **132818 (MLA1216DXN)** | SPOELTAFEL 1200x700x900 mm, blad met waterkering en opstaande achterrand, 1 spoelbak links, schuifdeurkast |

## Omschrijving

**Product Nr.**

Spoeltafel uitgevoerd in roestvrijstaal AISI304, onderbouw met schuifdeurkast. 50 mm hoog blad, vervaardigd van 1 mm dik roestvrijstaal. Driezijdig vlakke randen, dubbel omgezet, rondom voorzien van een verdiepte waterkering. Achter een 100 mm hoge opstaande rand met afgeronde hoek naar het blad (R 10 mm). Links een naadloos ingelaste spoelbak 600x500x320 mm, met afgeronde hoeken, 2" afvoerplug en roestvrijstalen overlooppijp. Rechts een afdruipblad met ingeperste lengteprofielen, aflopend naar de spoelbak. Gelast frame van roestvrijstalen buis, 4 poten Ø 50 mm, met roestvrijstalen stelvoeten. Kast met roestvrijstalen panelen en vlakke bodemplaat. Twee dubbelwandige hangende schuifdeuren met verzonken roestvrijstalen grepen. De spoeltafel is in hoogte verstelbaar tussen 865 en 925 mm.

**Goedkeuring**

## Uitvoering

- Geschikt voor een centrale plaatsing in de keuken, zowel als eiland of rug-aan-rug opstelling.
- De stabiliteit, de degelijkheid en de betrouwbaarheid van de tafel zijn nauwkeurig getest.

## Constructie

- Gelast inwendig frame van roestvrijstaal voor optimale sterkte en stabiliteit.
- Ruime toegang tot de kastruimte, door het gebruik van slechts twee deuren.
- Versterkte zijplaten en bodemplaat van roestvrijstaal AISI304.
- 150 mm hoge stelpoten van roestvrijstaal AISI304, Ø50 mm in diameter, verstelbaar +25/-35 mm.
- Stevige geluiddempende schuifdeuren op rails gemonteerd aan de voorzijde van het frame.
- Het afdruipblad is geschikt voor het drogen van serviesgoed.
- 50 mm hoog werkblad van 1 mm dik roestvrijstaal AISI304 met omgezette randen en een rondom lopende waterkeringrand.
- Diverse modellen mengkranen en handdouches zijn optioneel leverbaar, voor iedere voorkeur.
- Opstaande achterrand, 100 mm hoog en 13 mm diep, met afgeronde hoek naar het blad (R 10 mm).

# Standard werktafels
# Spoeltafel 1200 mm, opstaande rand, 1 spoelbak links, schuifdeurkast

Front aanzicht

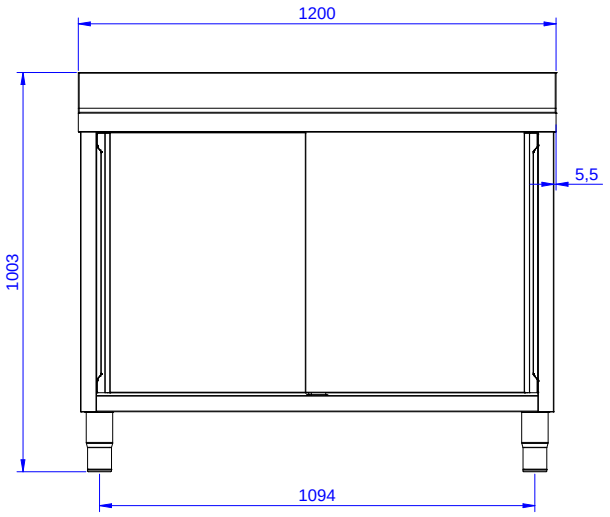


Zij aanzicht

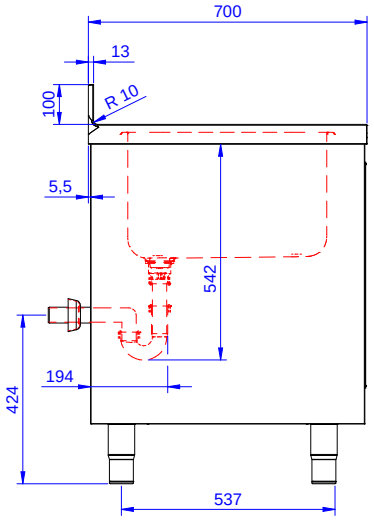


D = Afvoer

Boven aanzicht

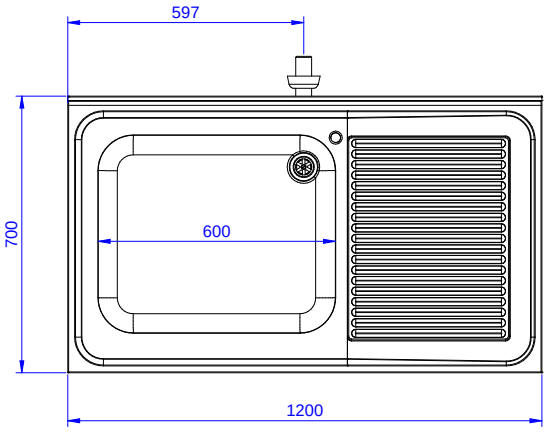


## Water

| | |
|---|---|
| **Afvoer aansluiting 132818 (MLA1216DXN)** | 2" |

## Algemene gegevens

| | |
|---|---|
| **Inwendige afmetingen, lengte** | 1145 mm |
| **Inwendige afmetingen, breedte** | 645 mm |
| **Externe afmetingen, lengte** | 1200 mm |
| **Externe afmetingen, breedte** | 700 mm |
| **Externe afmetingen, hoogte** | 1000 mm |
| **Opstaande rand, hoogte** | 100 mm |
| **Opstaande rand, diepte** | 13 mm |
| **Opstaande rand, radius** | R=10 |
| **Aantal spoelbakken** | 1 |
| **Spoelbak afmetingen** | 600x500xH300 |
| **Aantal en type deur** | 2 Schuivend |
| **Werkblad hoogte** | 50 mm |
| **Gewicht, netto** | 55 kg |

## Optionele accessoires

- 4 ZWENKWIELEN Ø100 mm, 2 met rem. Voor onderbouwkasten en werktafels met schuifdeuren, de werkhoogte van de tafel wordt 900 mm — PNC 855299 ❑
- MENGKRAAN 1/2", 1-gats bladmontage, draaiknoppen, 300 mm uitlooplengte — PNC 855319 ❑
- MENGKRAAN 1/2", 1-gats bladmontage, éénhandel met lange handel, 275 mm uitlooplengte — PNC 855322 ❑
- MENGKRAAN 1/2", 1-gats bladmontage, éénhandel met lange handel, 225 mm uitlooplengte — PNC 855323 ❑
- HANDDOUCHE met MENGKRAAN 1/2", 1-gats bladmontage, éénhandel, 275 mm uitlooplengte — PNC 855324 ❑
- HANDDOUCHE 1/2", 1-gats bladmontage, draaiknoppen, premium uitvoering, zonder kraan — PNC 855326 ❑
- MENGKRAAN 1/2", bediening met 2 voetpedalen, 1 m slang, 1-gats bladmontage, zwenkarm met 250 mm uitlooplengte — PNC 855328 ❑
- KUNSTSTOF SIFON 2" voor enkele spoelbak — PNC 895313 ❑




Het bedrijf behoudt het recht de producten te modificeren zonder voorafgaande melding.